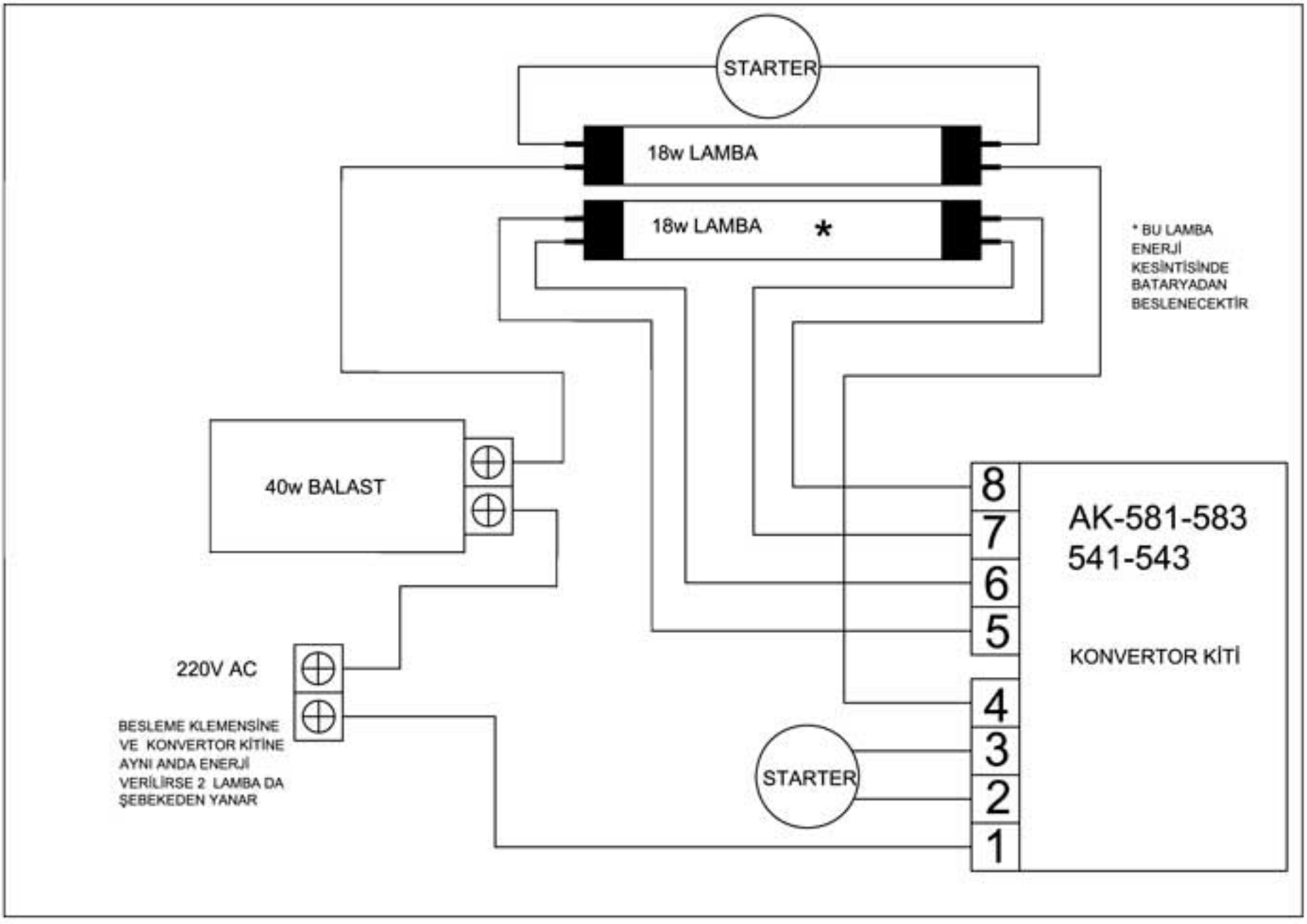
STARTER
18w LAMBA
18w LAMBA *
* BU LAMBA ENERJİ KESİNTİSİNDE BATARYADAN BESLENECEKTİR
40w BALAST
220V AC
BESLEME KLEMENSİNE VE KONVERTOR KİTİNE AYNI ANDA ENERJİ VERİLİRSE 2 LAMBA DA ŞEBEKEDEN YANAR
STARTER
8
7
6
5
4
3
2
1
AK-581-583
541-543
KONVERTOR KİTİ